FIXAÇÃO DE VÁLVULAS

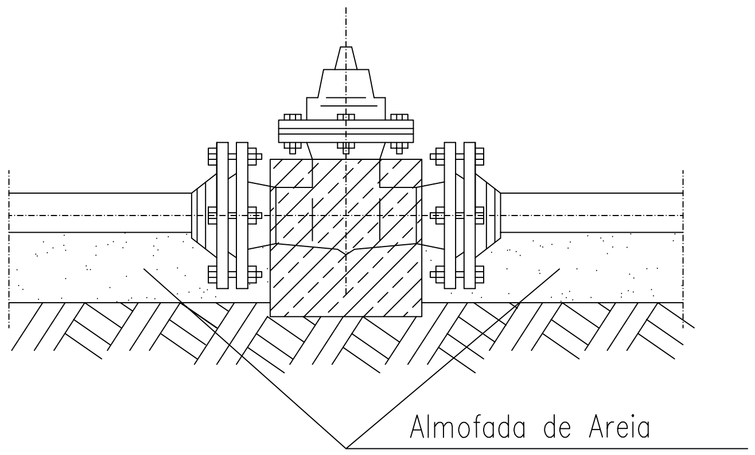

CURVAS

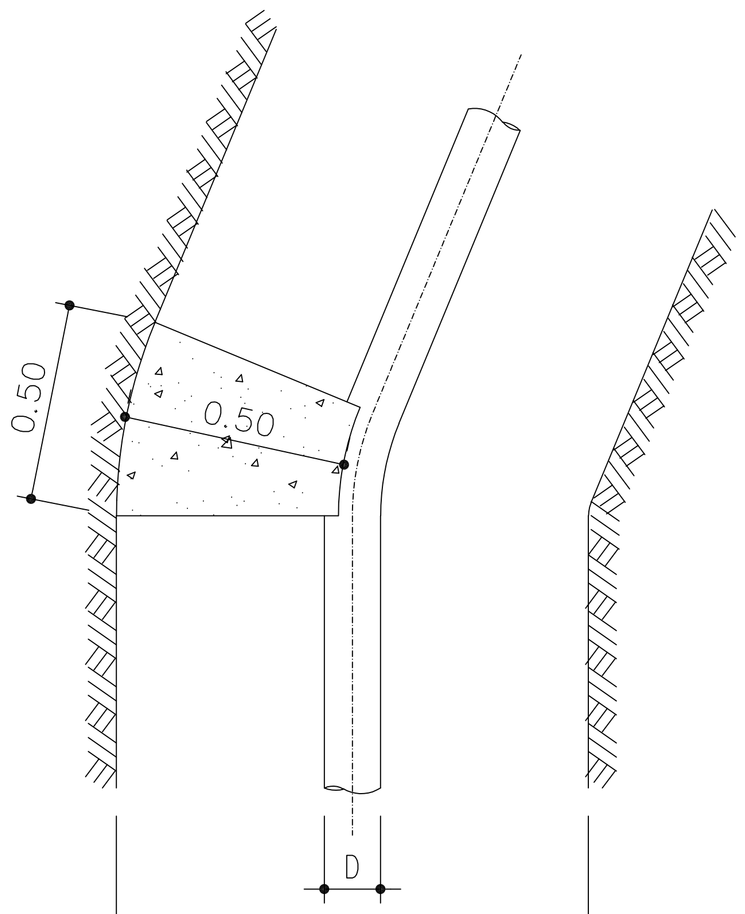

TÊS

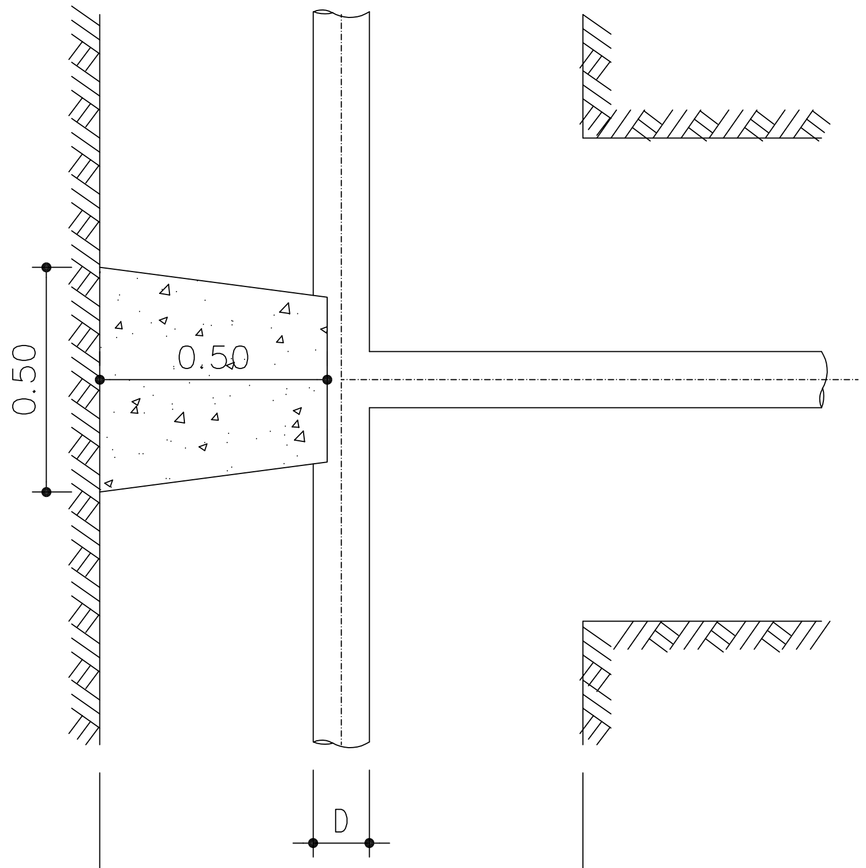

JUNTA CEGA

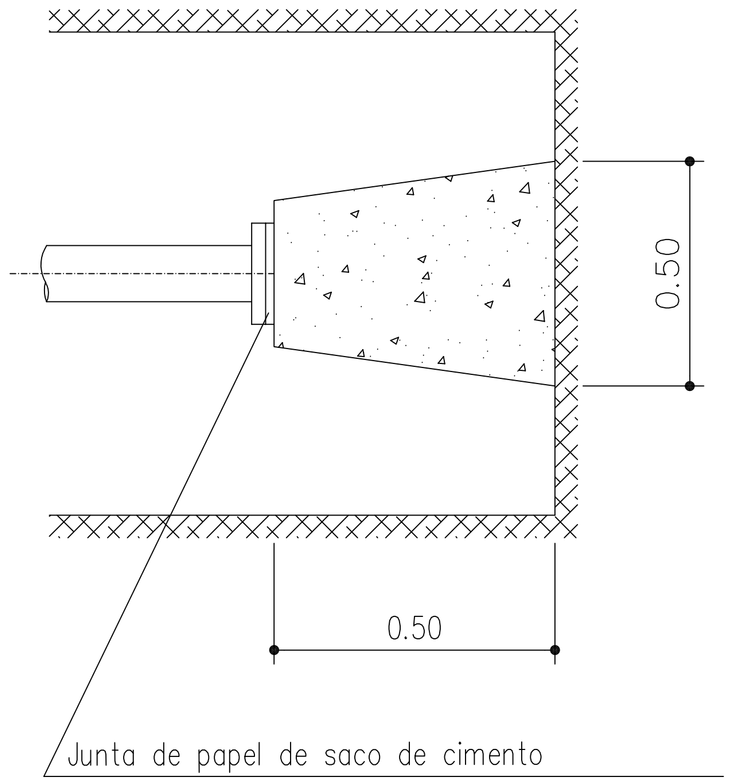

CONES DE REDUÇÃO

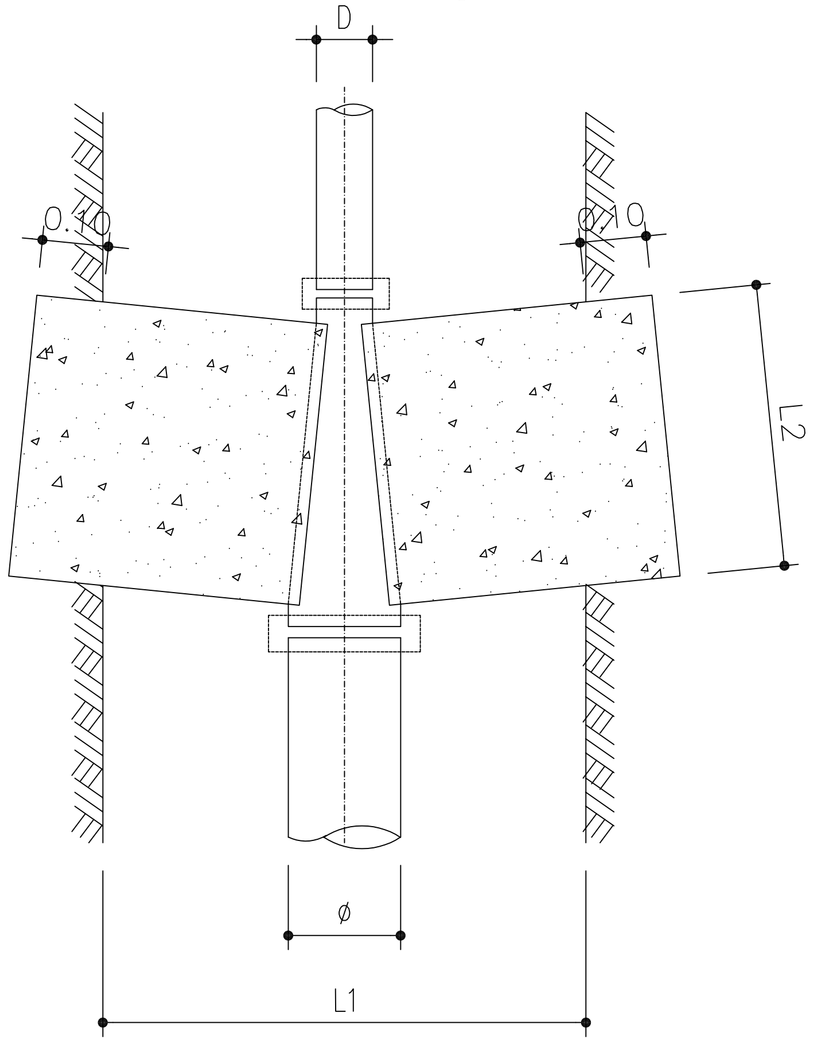

L1 – Largura da vala
L2 – Comprimento do cone
A altura do maciço deverá ser igual a 2 x ø

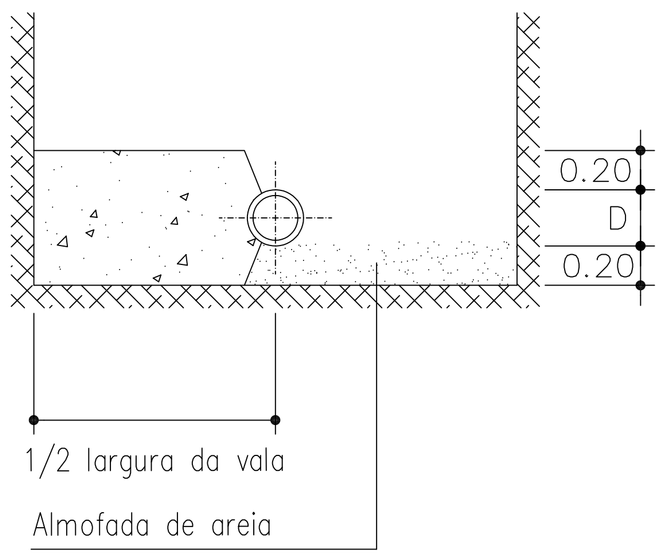

Os maciços de amarraçao das ĉurvas são aplicáveis para os ângulos de 90° – 45° – 22°30' – 11°15'

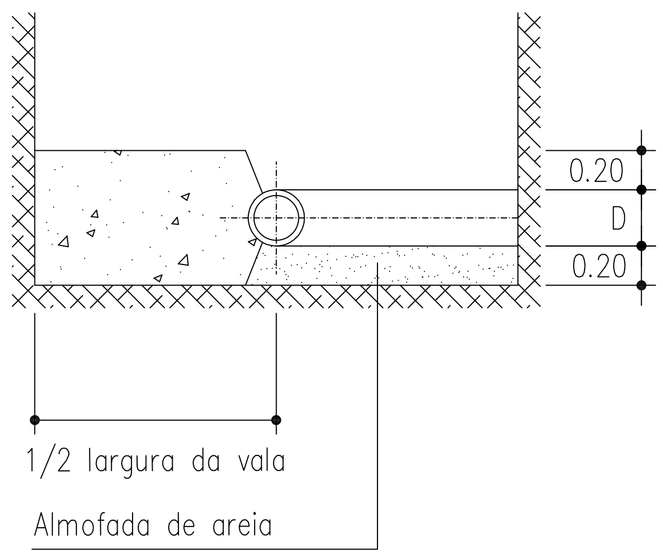

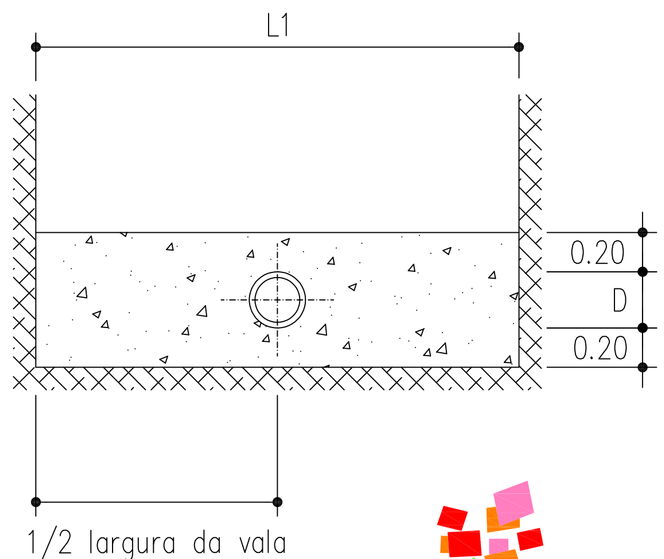

Município S. Brás de Alportel

CÂMARA MUNICIPAL DE SÃO BRÁS DE ALPORTEL

OBRA / LOCAL	Requalificação entre a circular norte e a EM513 São Brás de Alportel	ESCALA 1/20	Nº 22
PROJECTOU	Filipe Sobral	PEÇAS	ARQUIVO
DESENHOU	Filipe Sobral	Maciços de amarração	SUBSTITUI
FASE			SUBSTITUIDO POR
DATA	06/2020		